APERTURA DE PUERTA UTILIZANDO UN PULSADOR EXTERNO

Utilidad

Cuando la puerta de entrada no dispone de picaporte, para poder abrir la puerta desde el interior es necesario un pulsador que active el abrepuertas. Mientras el abrepuertas está activado, se podrá abrir la puerta de entrada.

Es aconsejable que el pulsador esté instalado cerca de la puerta de entrada, de modo que se pueda abrir la puerta mientras se presiona el pulsador. Si esto no fuera posible, puede instalar una abrepuertas automático modelo ABR-013, que permanece activada hasta que se abra la puerta.

PLACA DE CALLE CON PULSADORES

ESQUEMA DE CONEXIONES

TABLA DE SECCIONES			
			AWG
Hasta 100 metros			
—	1 mm²	1,1 mm	17
Hasta 25 metros			
—	0,5 mm²	0,8 mm	20

Pulsador de apertura

MAN-470

MDN-471 (Coaxial - B/N)
MDN-472 (Coaxial - Color)

MDN-474 (Par trenzado - B/N)
MDN-475 (Par trenzado - Color)

(1) Máx. 15 Vdc, 0,5 A

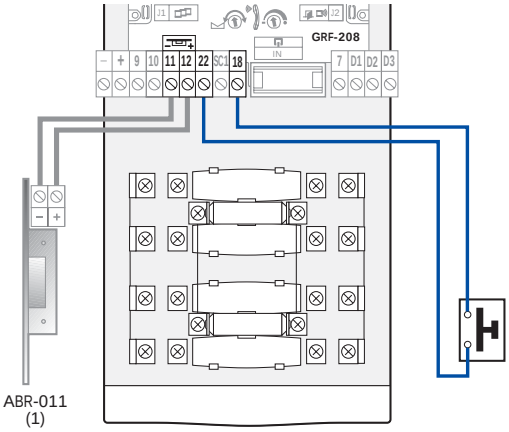

PLACA DE CALLE CON TECLADO

ESQUEMA DE CONEXIONES

TABLA DE SECCIONES			
			AWG
Hasta 100 metros			
—	1 mm²	1,1 mm	17
Hasta 25 metros			
—	0,5 mm²	0,8 mm	20

Pulsador de apertura

PAK-41000
PAK-42000 - Con conserjería

PDK-41300 (Coaxial - B/N)
PDK-41500 (Coaxial - Color)
PDK-42300 (Coaxial - B/N) - Con conserjería
PDK-42500 (Coaxial - Color) - Con conserjería

PDK-41400 (Par trenzado - B/N)
PDK-41600 (Par trenzado - Color)
PDK-42400 (Par trenzado - B/N) - Con conserjería
PDK-42600 (Par trenzado - Color) - Con conserjería
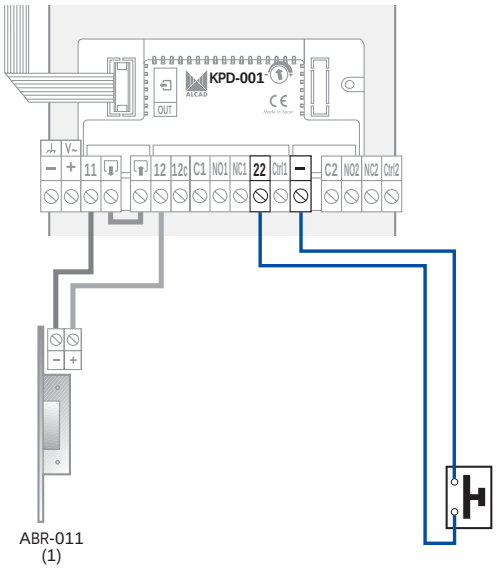
(1) Máx. 15 Vdc, 0,5 A