INSTALACIÓN EN EDIFICIO CON VARIOS ACCESOS. HASTA 49 PLANTAS Y UN MÁXIMO DE 19 VIVIENDAS POR PLANTA

SISTEMA DIGITAL 4+COAXIAL

Esquema básico para instalaciones digitales de videoportero electrónico en edificios con varias entradas o accesos, donde el edficio puede tener hasta 931 viviendas, distribuidas en un máximo de 49 plantas y 19 viviendas por planta.

Consideraciones

Número de accesorios para instalaciones digitales, modelo AIB-001

Se instala un accesorio, modelo AIB-001, en cada una de las plantas, incluida la planta baja.

A los AIB-001's se les irá asignando números consecutivos comenzando por el número '0'.

Configuración de las placas de calle

Configure la placa de calle de uno de los accesos como placa principal. Las placas del resto de accesos se deben configurar como placas secundarias. Todas las placas deben permitir manejar códigos de programación para soportes de conexiones comprendidos entre 1 y 4919. Los parámetros de configuración se indican en el esquema de cableado. Para más información, consulte el capítulo 6.

Programación de los soportes de conexiones de cada vivienda

El soporte de conexiones de cada vivienda se programará desde la placa de calle configurada como principal. Consulte el capítulo 7.

Nota: El rango de valores posibles para los códigos de programación de los soportes de conexiones de cada planta dependerá del número que se haya asignado al accesorio AIB-001 de dicha planta.

Instalación con conserjería: configuración de la placa de conserjería

Consulte en el esquema de cableado de la placa de conserjería los parámetros de configuración. Para más información, consulte el capítulo 6.

ESQUEMA UNIFILAR

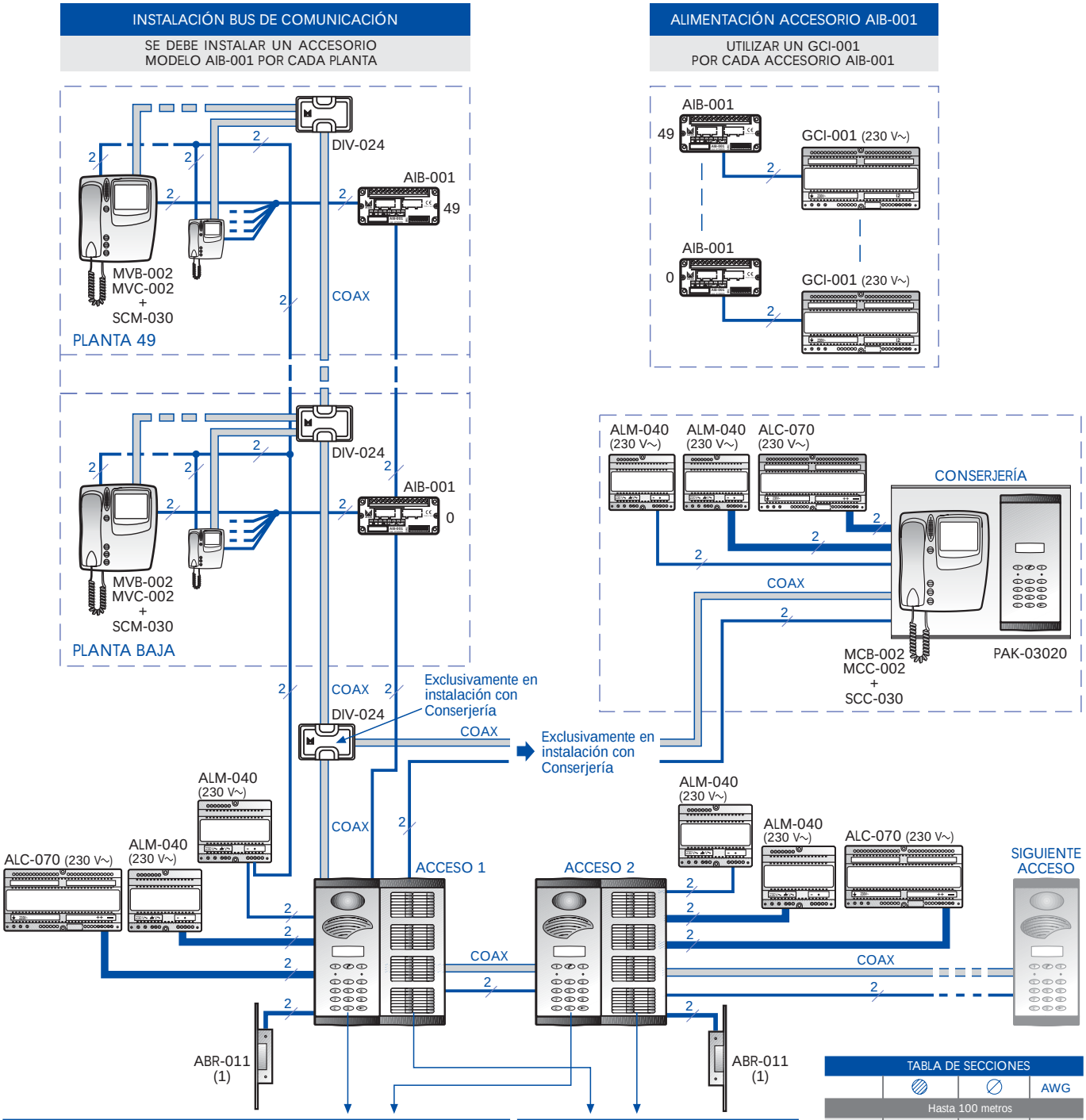

PDK-41300	Placa de calle con vídeo B/N para instalaciones sin conserjería
PDK-41500	Placa de calle con vídeo color para instalaciones sin conserjería
PDK-42300	Placa de calle con vídeo B/N para instalaciones con conserjería
PDK-42500	Placa de calle con vídeo color para instalaciones con conserjería
CMO-008	Caja empotrar 7-8 alturas

PTN-00000	Placa de calle con directorio
CMO-008	Caja empotrar 7-8 alturas
CEM-001	Separadores caja empotrar

TABLA DE SECCIONES			
			AWG
Hasta 100 metros			
	1 mm²	1,1 mm	17
	COAXIAL 75 Ω		
Hasta 25 metros			
	1 mm²	1,1 mm	17
	0,5 mm²	0,8 mm	20

(1) Máx. 15 Vdc, 0,5 A

INSTALACIÓN EN EDIFICIO CON VARIOS ACCESOS. HASTA 49 PLANTAS Y UN MÁXIMO DE 19 VIVIENDAS POR PLANTA

SISTEMA DIGITAL 4+COAXIAL

ESQUEMA DE CABLEADO DE LA PLACA DE CALLE

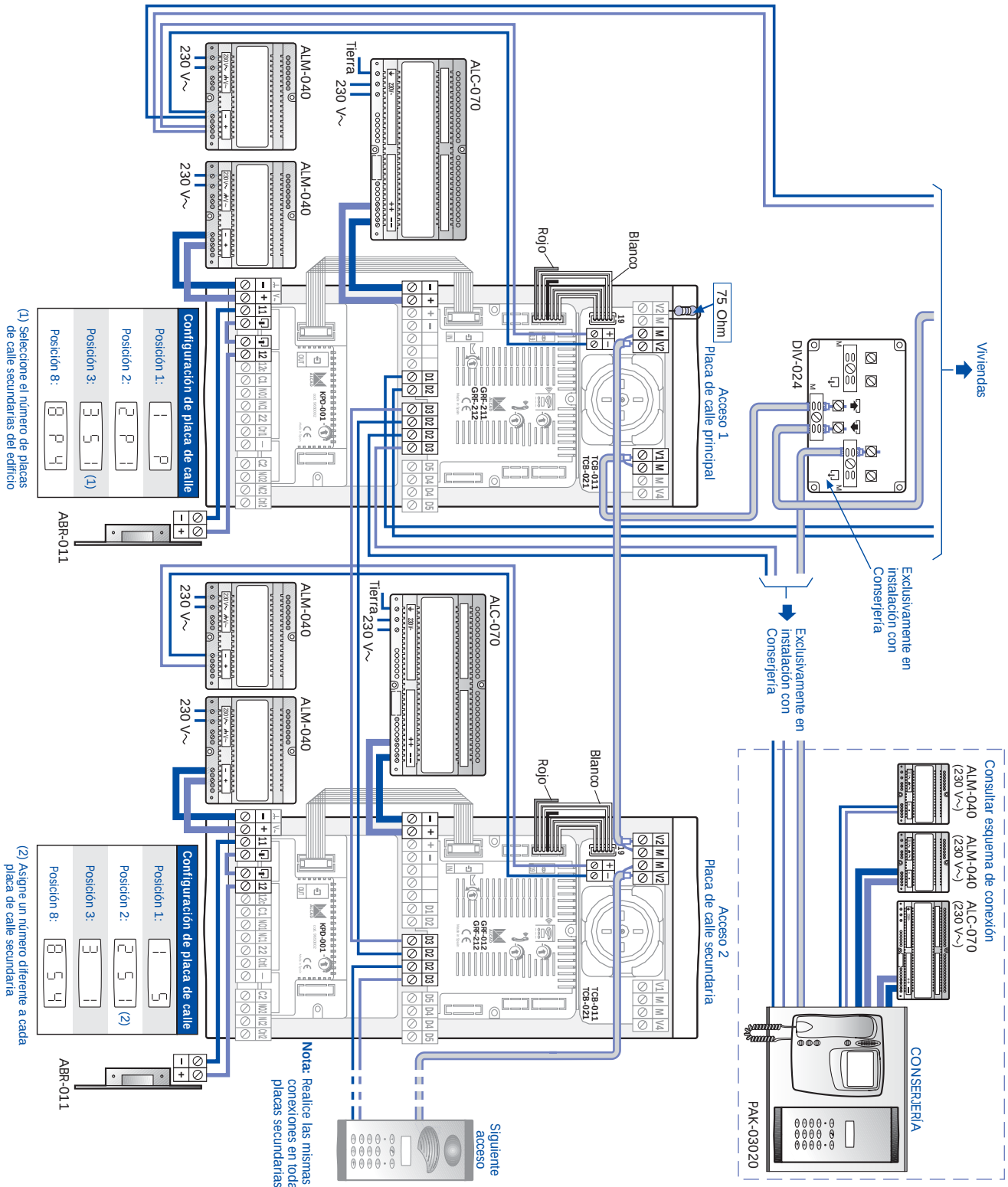

ESQUEMA DE CABLEADO DE LOS SOPORTES DE CONEXIONES DE LAS VIVIENDAS

Consulte página 426 y 427.

INSTALACIONES CON CONSERJERÍA: ESQUEMA DE CABLEADO DE LA PLACA DE CONSERJERÍA

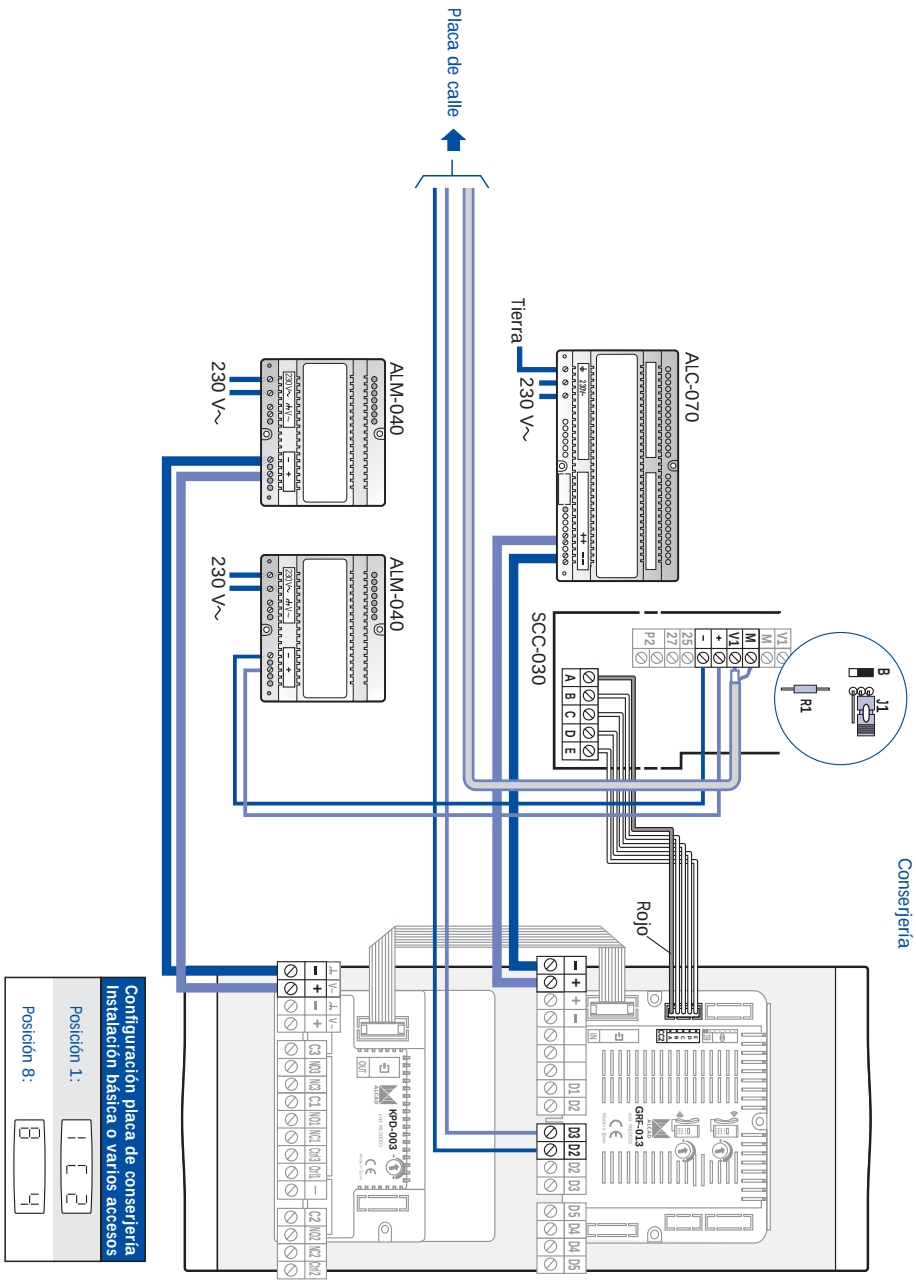

EDIFICIO DE HASTA 49 PLANTAS Y UN MÁXIMO DE 19 VIVIENDAS POR PLANTA

ESQUEMA DE CABLEADO

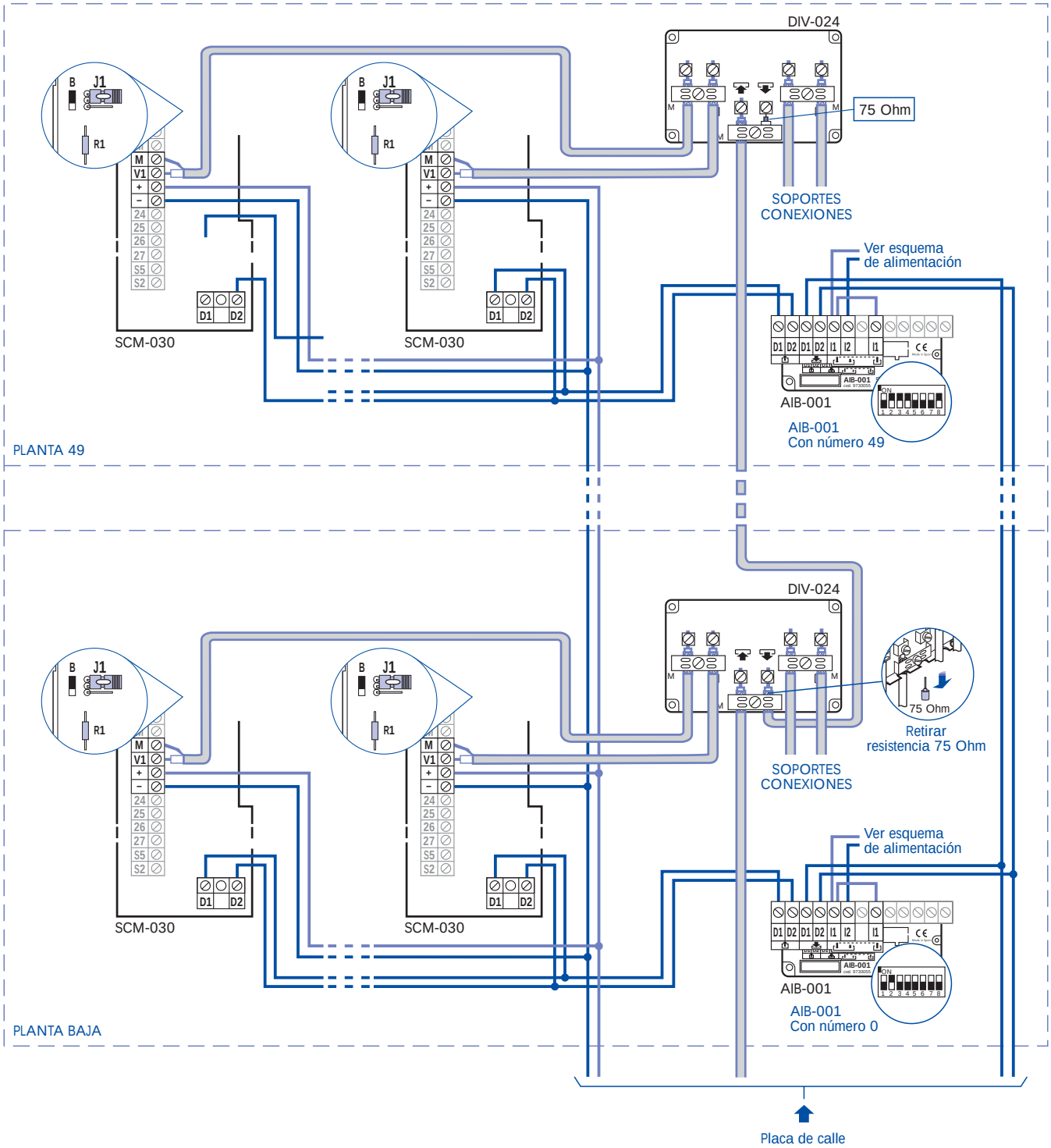

ESQUEMA DE ALIMENTACIÓN
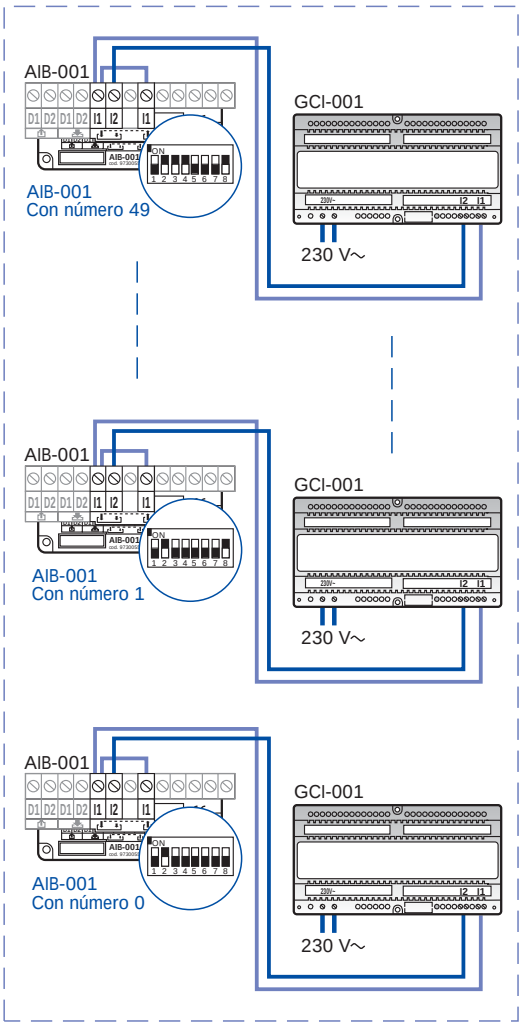
UTILIZAR UN GCI-001
POR CADA ACCESORIO AIB-001