iLOFT COLLECTION

KITS DE VIDEOPORTERO

De 1 a 8 líneas

FERMAX

NUEVA COLECCIÓN KITS DE VÍDEO

DE 1 A 8 LÍNEAS

FERMAX crea una nueva colección de Kits de videoportero pensada para ti, para que des respuesta a tus instalaciones de **viviendas unifamiliares, oficinas y pequeños complejos residenciales.**

Una Colección Compacta. Sin limitar la comodidad del formato kit para viviendas unifamiliares, crece la gama hasta incluir en una misma referencia todos los monitores y resto de elementos necesarios para una **instalación de 1 a 8 líneas.**

Estos kits están compuestos por los modelos más exclusivos de Fermax tanto para el interior como para el exterior de la vivienda: **monitor ILOFT PURE de SUPERFICIE y placa de calle CITYLINE de pulsadores.**

Su tecnología digital VDS permite realizar la instalación con 3 hilos+coaxial, cable UPT CAT5 o 5 hilos, perfecta para transformar antiguos equipos de portero analógico en videoporteros digitales, ya sea en edificios o en viviendas unifamiliares. Admiten ampliar la instalación con un 2º acceso y monitores adicionales.

EN LA CALLE

CITYLINE, la placa de videoportero de lujo de FERMAX.
Más robusta y elegante.
Fabricada en aluminio extruido y anodizado para mayor resistencia en intemperie.
Pulsadores estancos (IP66) que soportan años de durabilidad.
Incluye cámara color con iluminación para visión nocturna.

EN LA VIVIENDA

Monitor iLOFT PURE.
Diseño sutil, acabado mate y estética minimalista.
Pantalla de 3,5’ a color y funcionamiento manos libres.
Más cómodo. Más sencillo.
Porque prescinde del auricular y se maneja fácilmente.
Y con la máxima calidad de sonido.
Su instalación de superficie facilita su uso tanto en obra nueva como en reposición.
Menu OSD de uso intuitivo para “Selección de melodía” o función “No molestar”.

NUEVA COLECCIÓN KITS VIDEO iLOFT PURE DE 1 A 8 VIVIENDAS

x1

ref.5021

x2

ref.5022

1 VIVIENDA

48505. Placa CITY COLOR VDS 1/L
y caja de empotrar (ref.8948).
Medidas placa: 130x128.
Medidas caja emp.: 115x114x45.

5606. Monitor iLOFT PURE superficie.

4810. Alimentador 18Vdc/1,5A-12Vac/1,5A.
DIN10.

2 VIVIENDAS

48515. Placa CITY COLOR VDS 2/L
y caja de empotrar (ref.8948).
Medidas placa: 130x128.
Medidas caja emp.: 115x114x45.

5606. Monitor iLOFT PURE superficie
(2 unidades).

4810. Alimentador 18Vdc/1,5A-12Vac/1,5A.
DIN10.

MONITOR iLOFT PURE

Dimensiones en mm.

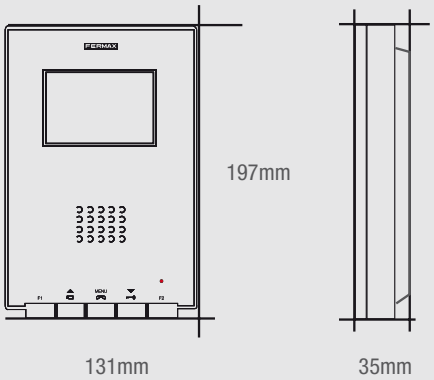

El monitor iLOFT PURE de superficie se caracteriza por su cómoda y sencilla instalación. Sostenido en la pared, no necesita obras de albañilería permitiendo ser ubicado en cualquier espacio del hogar.

Programación

El monitor iLOFT incorpora un innovador sistema que permite su programación desde el propio monitor una vez instalado, sin necesidad de intervenir desde la placa de calle.

Debe programarse según el número de vivienda en la que esté instalado.

ref.5023

ref.5024

3 VIVIENDAS

70737. Placa CITY COLOR VDS 3/L
Medidas placa: 130x199.
8949. Caja de empotrar kit S4.
Medidas caja emp.: 115x185x45.
5606. Monitor iLOFT PURE superficie (3 unidades).
4800. Alimentador 12Vac/1,5A. DIN4.
4830. Alimentador 18Vdc/3,5A. DIN6.

4 VIVIENDAS

70747. Placa CITY COLOR VDS 4/L
Medidas placa: 130x199.
8949. Caja de empotrar kit S4.
Medidas caja emp.: 115x185x45.
5606. Monitor iLOFT PURE superficie (4 unidades).
2008. Módulo extensión de llamadas
2449. Distribuidor de vídeo 4 salidas.
4800. Alimentador 12Vac/1,5A. DIN4.
4830. Alimentador 18Vdc/3,5A. DIN6.

Extensiones en la vivienda

Hasta 3 terminales en el hogar.

Los kits de videoportero se pueden ampliar con 1 monitor iLOFT (ref.5606) o 2 teléfonos iLOFT (ref.5601).

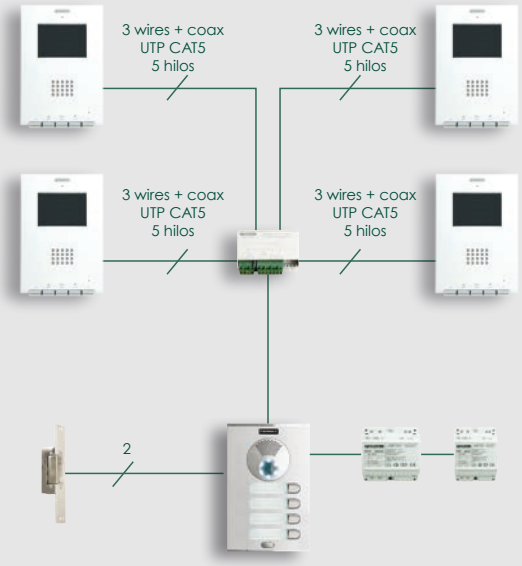

x6

ref.5026

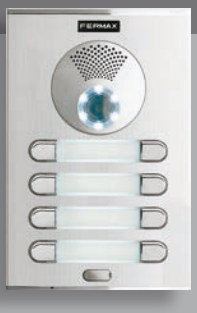

x8

ref.5028

6 VIVIENDAS

70037. Placa CITY COLOR VDS 6/L
Medidas placa: 130x199.
8949. Caja de empotrar kit S4.
Medidas caja emp.: 115x185x45.
5606. Monitor iLOFT PURE superficie
(6 unidades).
2008. Módulo extensión 8 llamadas.
2449. Distribuidor de vídeo 4 salidas
(2 unidades).
4800. Alimentador 12Vac/1,5A. DIN4.
4830. Alimentador 18Vdc/3,5A. DIN6.

8 VIVIENDAS

70047. Placa CITY COLOR VDS 8/L
Medidas placa: 130x199.
8949. Caja de empotrar kit S4.
Medidas caja emp.: 115x185x45.
5606. Monitor iLOFT PURE superficie
(8 unidades).
2008. Módulo extensión 8 llamadas.
2449. Distribuidor de vídeo 4 salidas
(2 unidades).
4800. Alimentador 12Vac/1,5A. DIN4.
4830. Alimentador 18Vdc/3,5A. DIN6.

FERMAX

FERMAX

Audio and Video Door Entry Systems

www.fermax.com

PU01011