ADS
LIVRO TÉCNICO

SECÇÃO III - AMPLIAÇÕES

LIVRO TÉCNICO ADS

El libro técnico ADS está compuesto de tres secciones:

- Secção I: Descrição do Sistema ADS (Cod. 94725Pd-1)
- Secção II: Esquemas de Instalacção (Cod. 94725Pd-2)
- Secção III: Ampliacões (Cod. 94725Pd-3)

Libro Técnico ADS- Secção III
Código 94725Pd-3 V11_06

Este documento técnico é editado pela FERMAX ELECTRONICA S.A.E. com carácter informativo, e esta reserva-se o direito de modificar as características dos produtos que nele são referidos a qualquer momento e sem aviso prévio. Estas alterações serão registadas em posteriores edições do mesmo.

ÍNDICE

SECÇÃO III - AMPLIAÇÕES

AMPLIAÇÕES **5**
- Monitores e Telefones adicionais 6
- Toque adicional 7
- Iluminação adicional (luz de cortesia) 7
- Activador de luzes 8
- Câmaras adicionais (câmara aérea) 9
- Ver imagem na TV 10, 11
- Abertura de segunda porta a partir de botão auxiliar 12
- Abertura simultânea de duas portas com trinco de contínua e de alterna 13
- Trinco partilhado por duas placas ADS 13
- Botão de chamada da porta da vivenda. 14
- Kit regulador de chamada 14
- Abertura de porta a partir do interior do vestíbulo 14

AMPLIACIONES
EXPANSION
ACCÈSOIRS ET OPTIONS
ERWEITERUNGEN
AMPLIAÇÕES

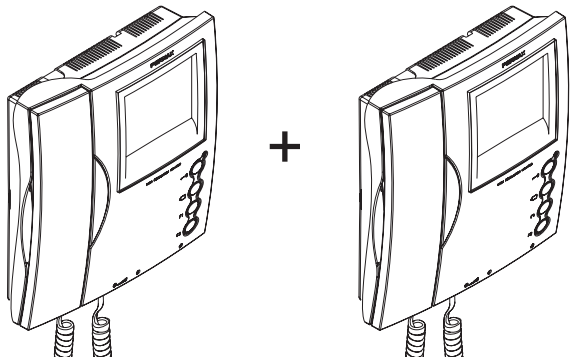

TELÉFONO ADICIONAL - ADDITIONAL TELEPHONE
POSTE SUPPLÉMENTAIRE - ZUSATZTELEFON
TELEFONE ADICIONAL

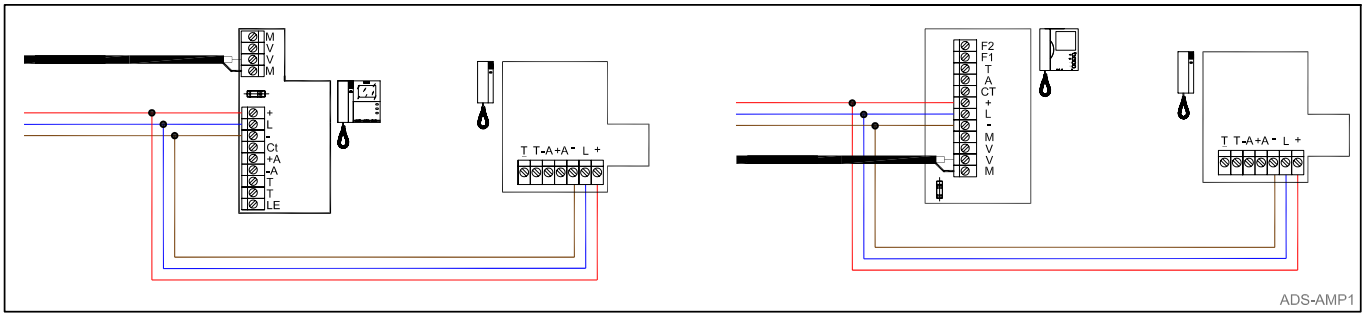

MONITOR ADICIONAL - ADDITIONAL MONITOR
MONITEUR SUPPLEMÉNTAIRE - ZUSATZMONITOR
MONITOR ADICIONAL

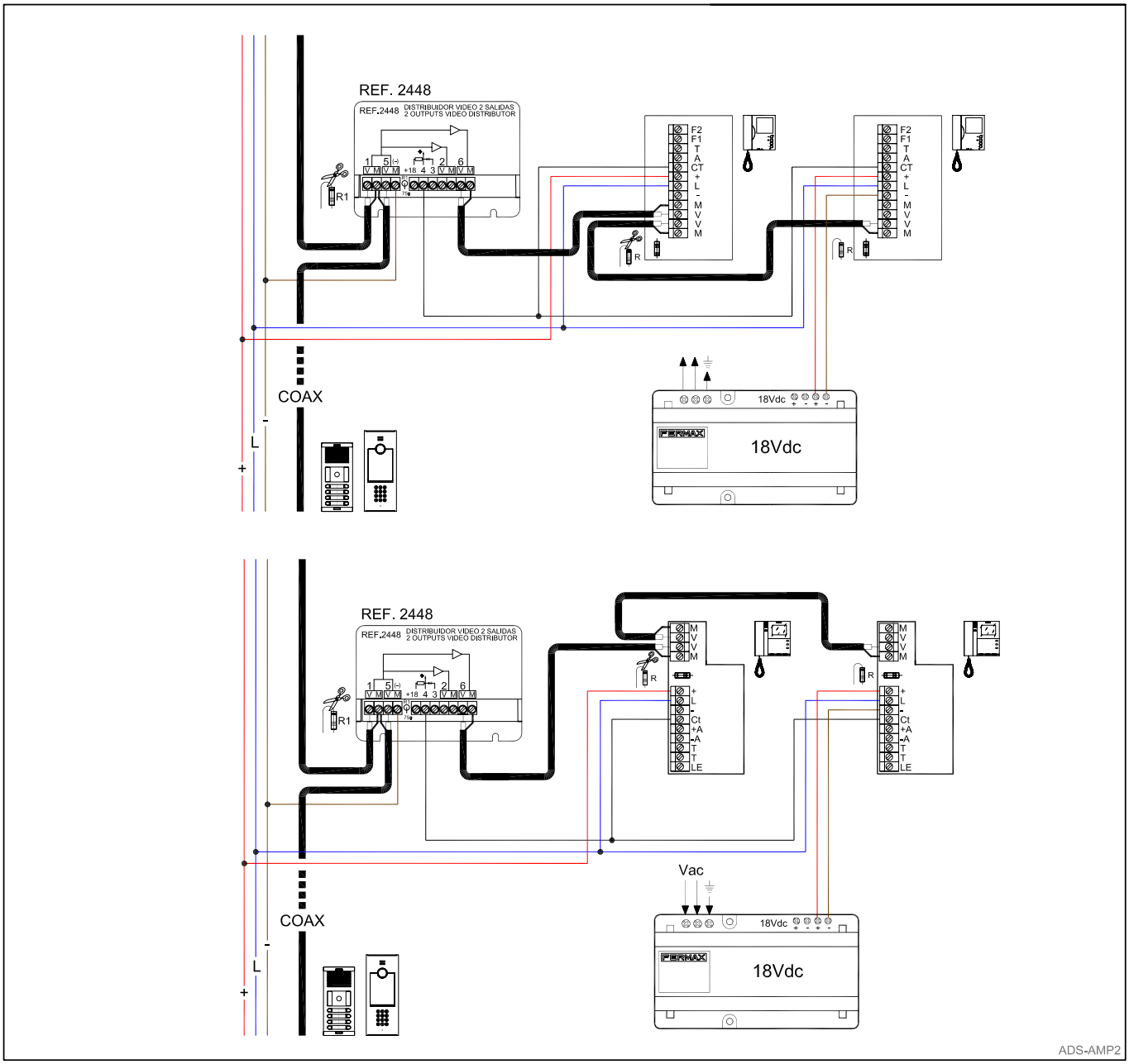

TIMBRE ADICIONAL - ADDITIONAL RING TONE
SONNEIRE SUPPLÉMENTAIRE - ZUSATZKLINGEL
TOQUE ADICIONAL

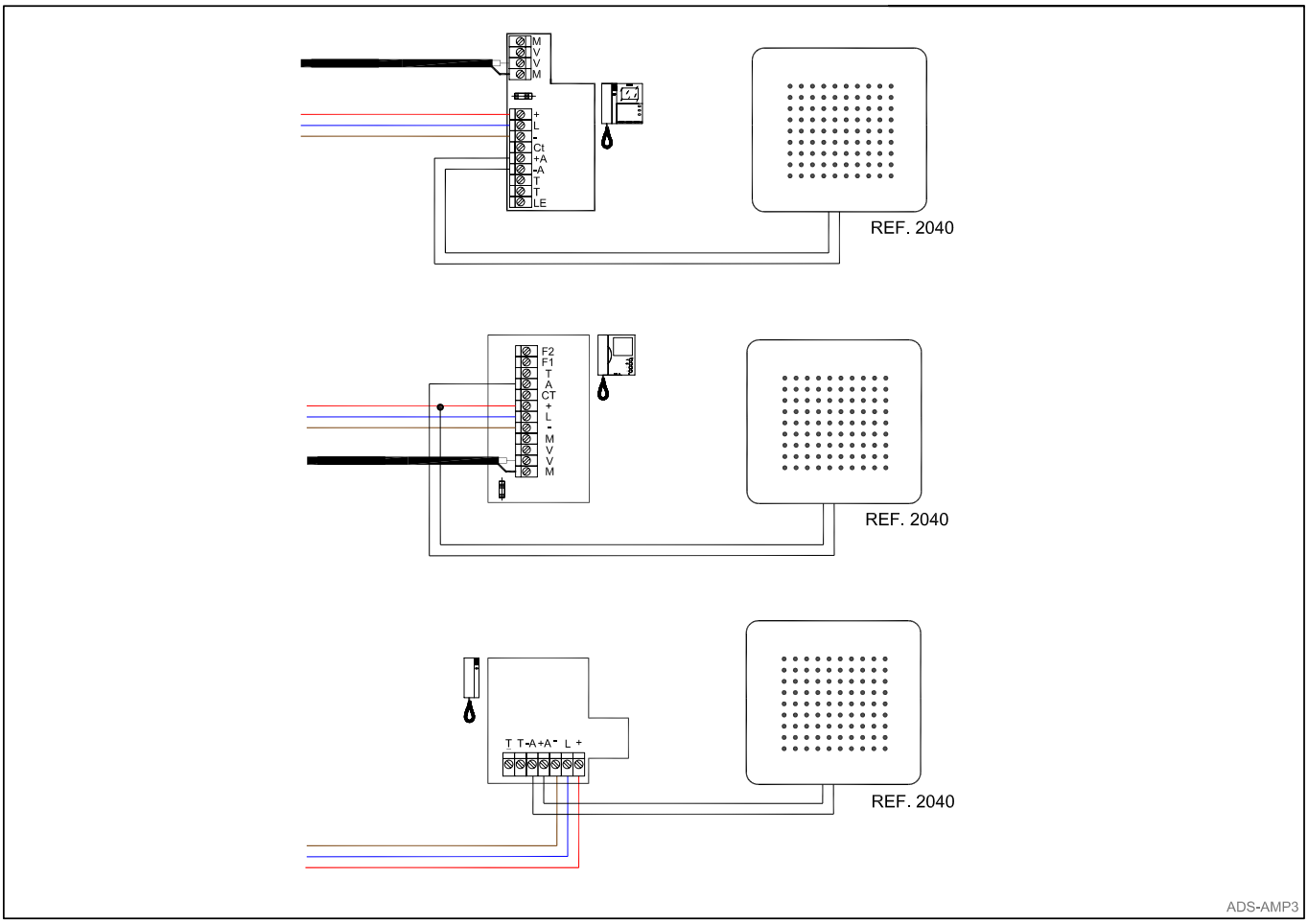

ILUMINACIÓN ADICIONAL - ADDITIONAL LIGHTING
ILLUMINATION SUPPLÉMENTAIRE - ZUSATZBELEUCHTUNG
ILUMINAÇAO ADICIONAL

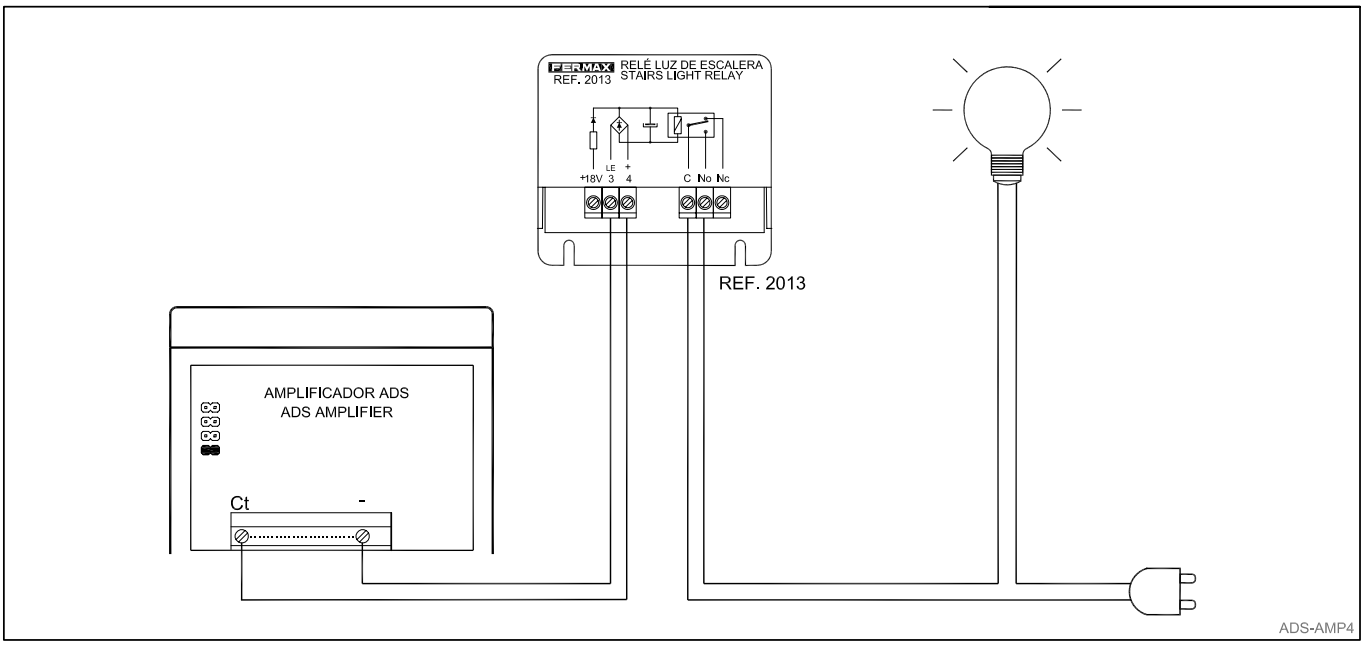

ACTIVADOR DE LUCES ADS - ADS LIGHT ACTIVATOR
ACTIVATEUR LUMIÈRES ADS - ADS LICHTAKTIVATOR
ACTIVADOR DE LUZES ADS

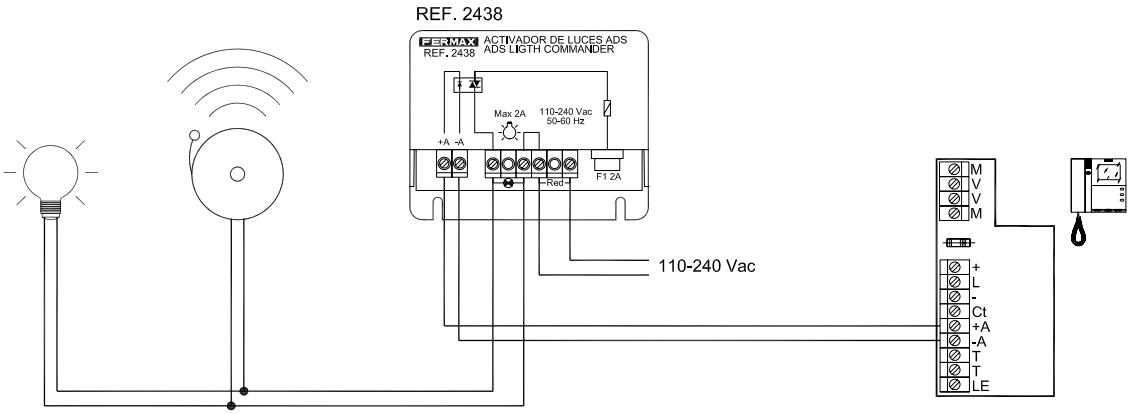

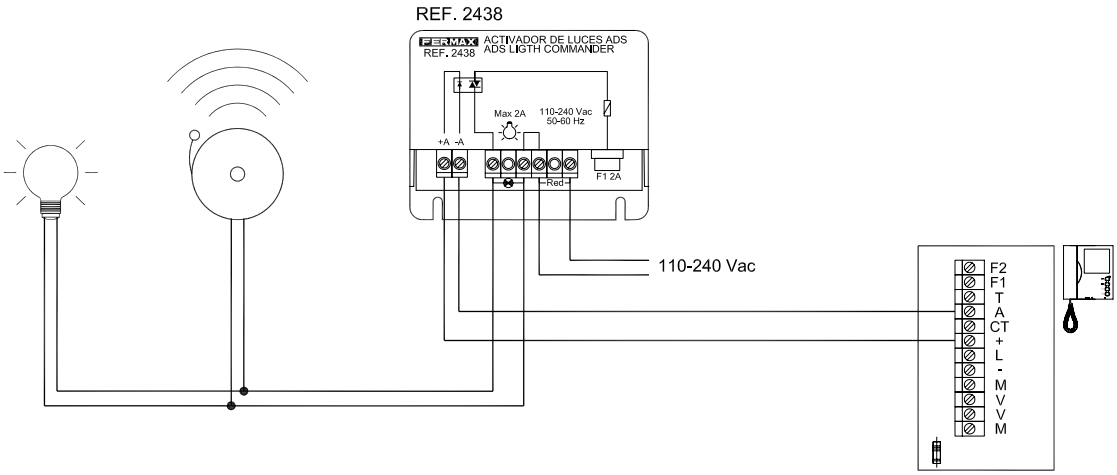

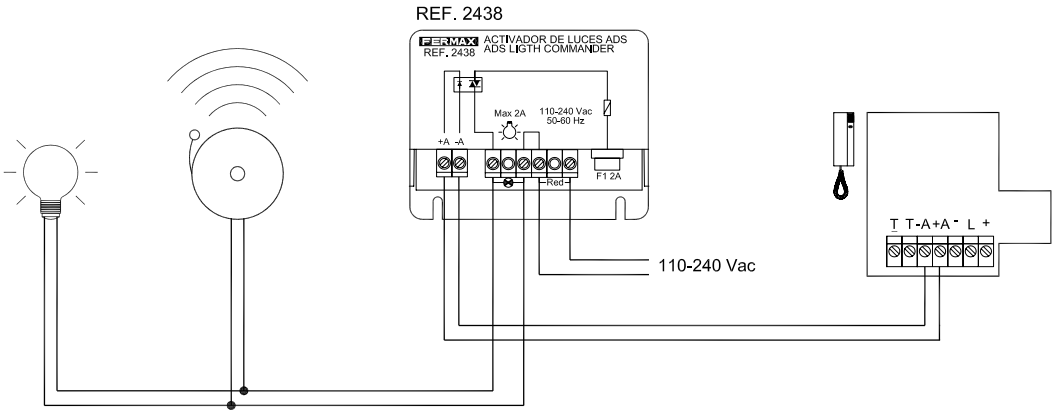

ADS-AMP5

CÁMARA AÉREA - AERIAL CAMERA - CAMÉRA AÉRIENNE
ZUSATZKAMERA - CÂMARA AÉREA

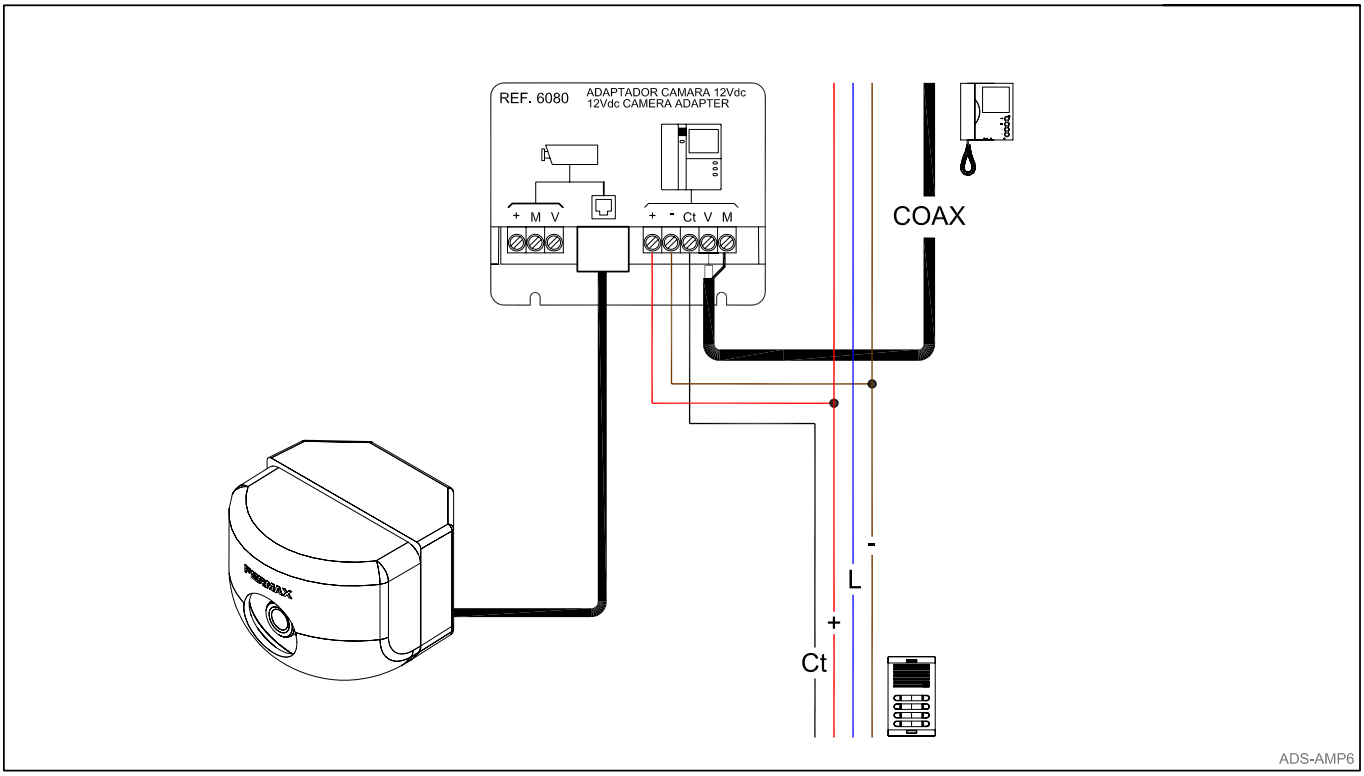

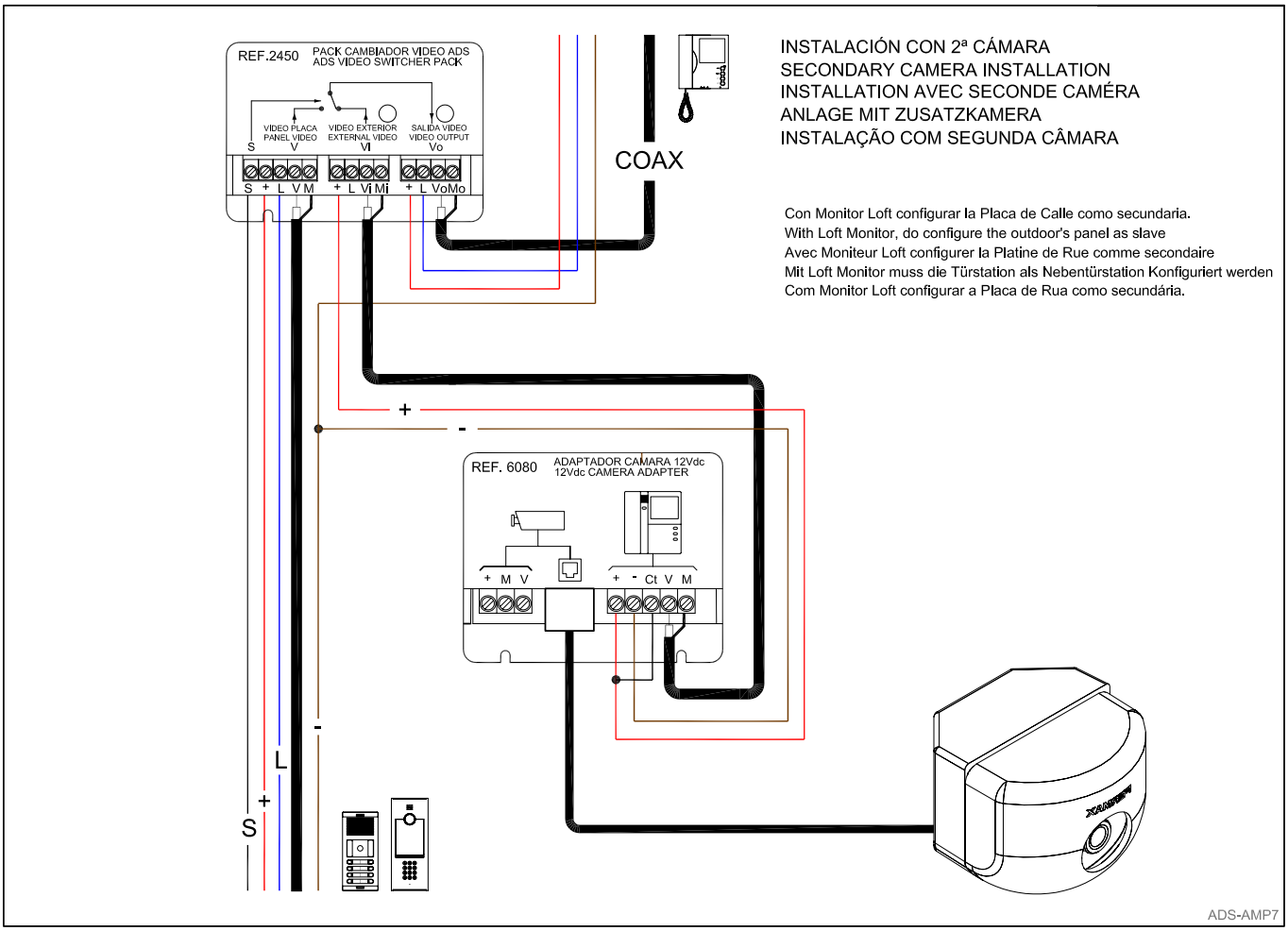

VER LA IMAGEN POR LA T.V. (A TRAVÉS DEL EUROCONECTOR)
WATCH THE PICTURE IN THE T.V. (THROUGH SCART CONNECTOR)
VOIR L'IMAGE PAR LA T.V. (À TRAVERS L'EUROCONNECTEUR)
BILD AUF DEM FERNSEHER (MIT SCART ANSCHLUSS)
VER A IMAGEM PELA TV (ATRAVÉS DO EURO-CONECTOR)

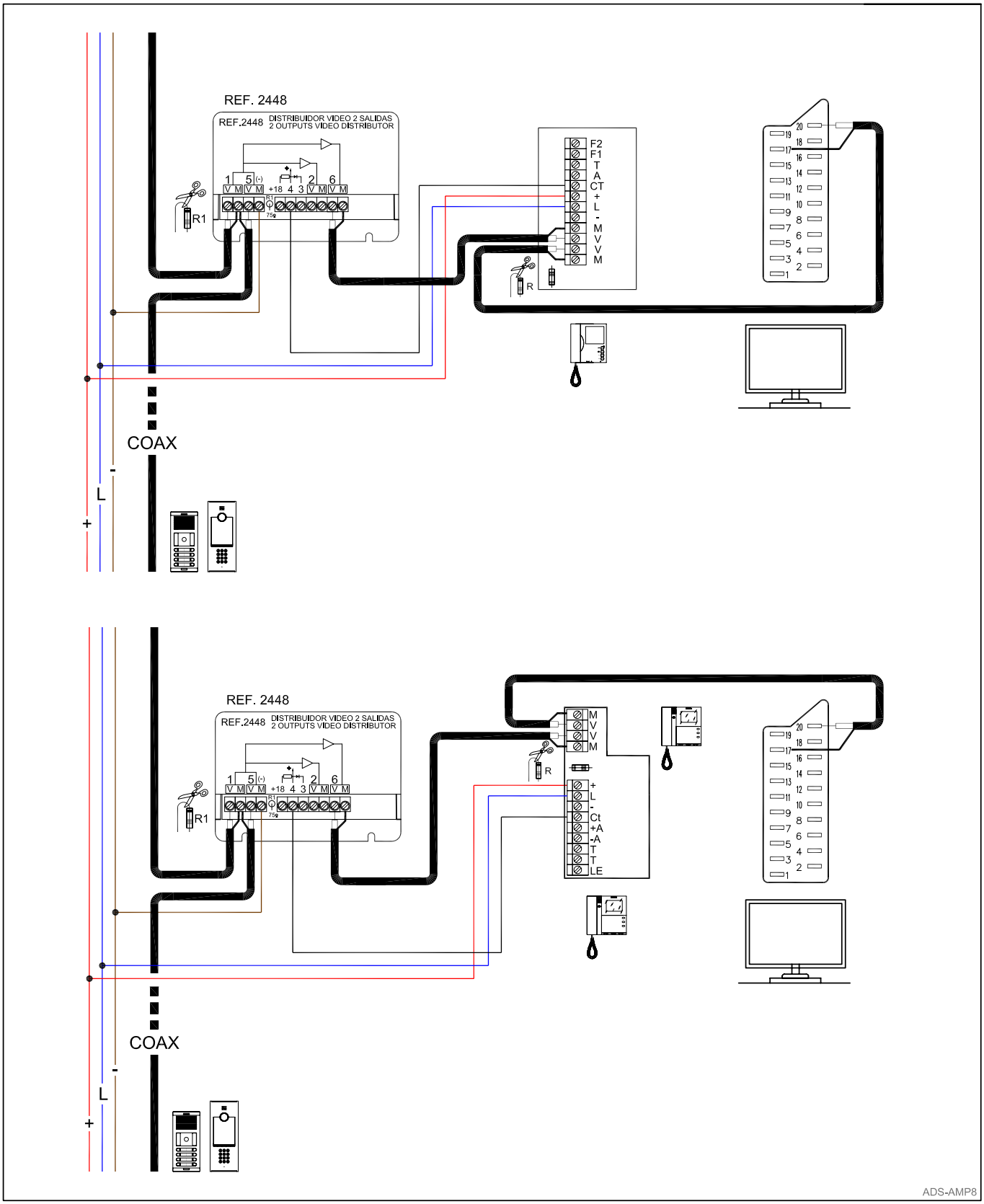

VER LA IMAGEN POR LA T.V. (A TRAVÉS DE UN MODULADOR)
WATCH THE PICTURE IN THE T.V. (THROUGH MODULATOR)
VOIR L'IMAGE PAR LA T.V. (À TRAVERS LE MODULATEUR)
BILD AUF DEM FERNSEHER (MIT MODULATOR)
VER A IMAGEM PELA TV (ATRAVÉS DO EURO-CONECTOR)

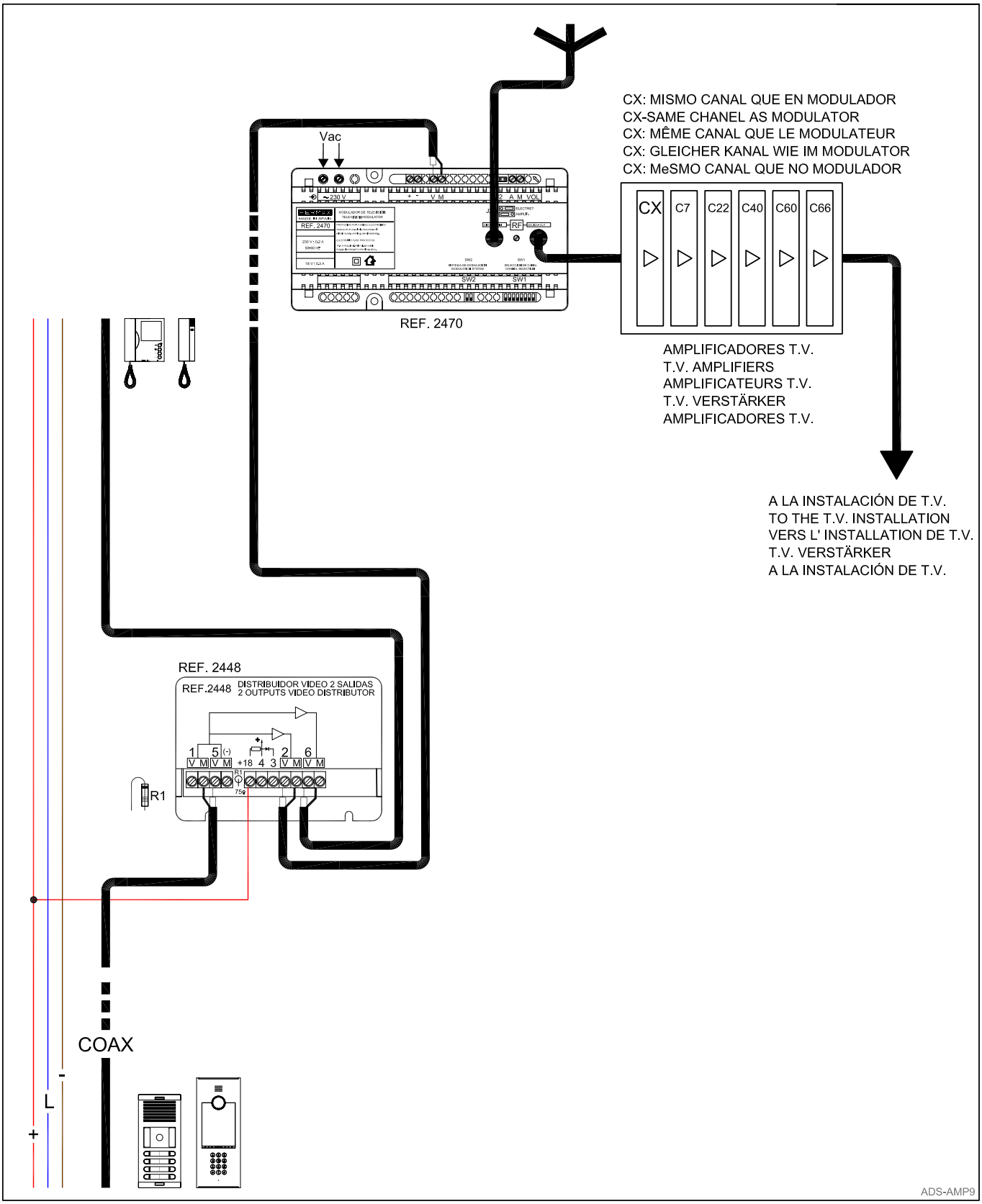

APERTURA DE SEGUNDA PUERTA DESDE PULSADOR AUXILIAR
SECONDARY DOOR OPENING FROM AUXILIARY PUSHBUTTON
OUVERTURE DE SECONDE PORTE DEPUIS LE BOUTON POUSSOIR SUPPLÉMENTAIRE
ÖFFNING EINER ZWEITEN TÜR MIT EINEM ZUSATZTASTER
ABERTURA DA SEGUNDA PORTA A PARTIR DO BOTÃO AUXILIAR

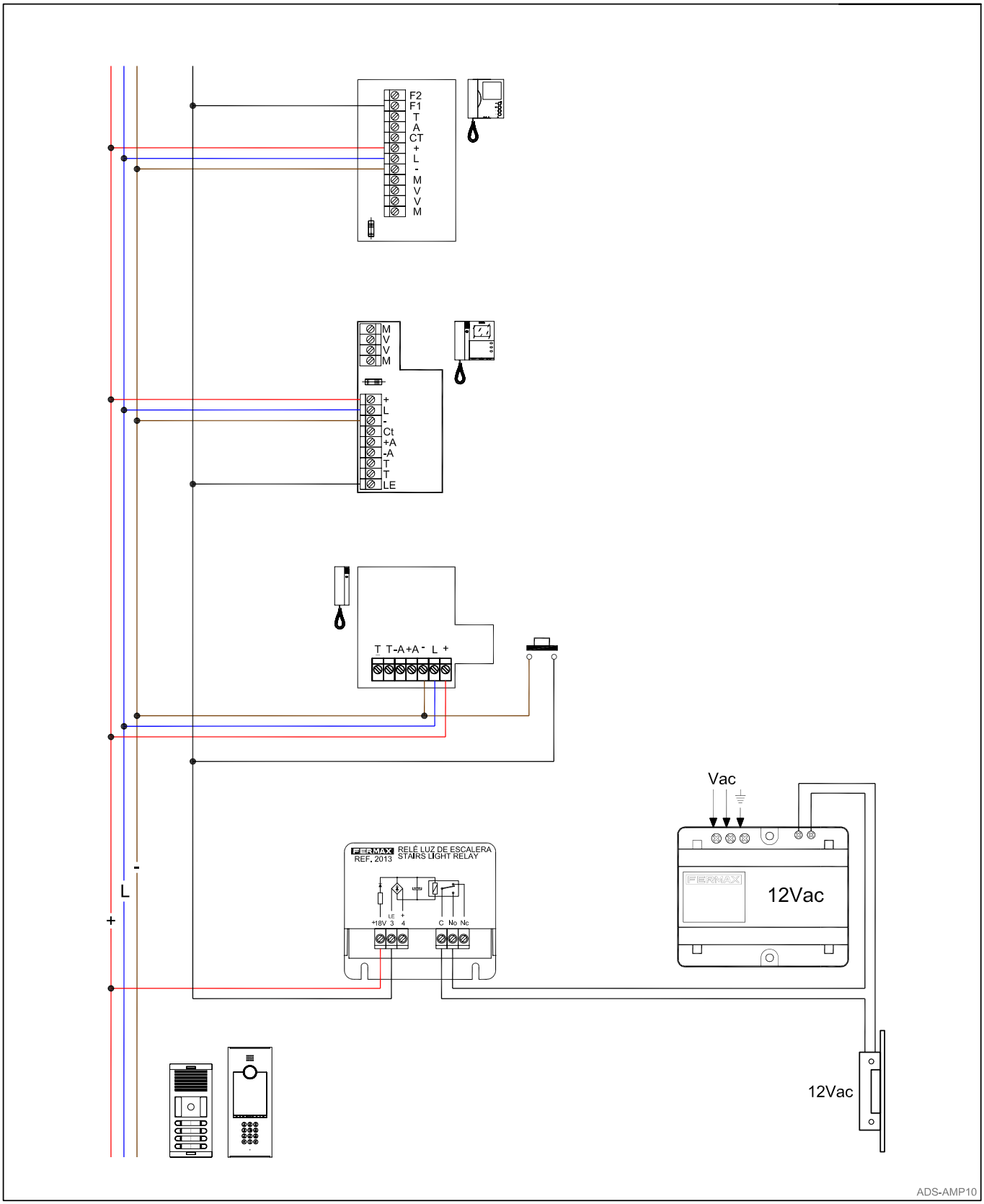

APERTURA SIMULTÁNEA DE DOS PUERTAS CON ABREPUERTAS DE CONTÍNUA Y ALTERNA
SIMULTANEOUS OPENING OF TWO DOORS WITH AC AND DC LOCK
OUVERTURE SIMULTANÉE DE 2 PORTES AVEC GÂCHE EN COURANT CONTINU ET ALTERNATIF
GLEICHZEITIGER ÖFFNUNG VON ZWEI TÜREN MIT GLEICH- UND WECHSELSTROMTÜRÖFFNER
ABERTURA SIMULTÂNEA DE DUAS PORTAS COM TRINCOS DE CONTÍNUA E ALTERNA

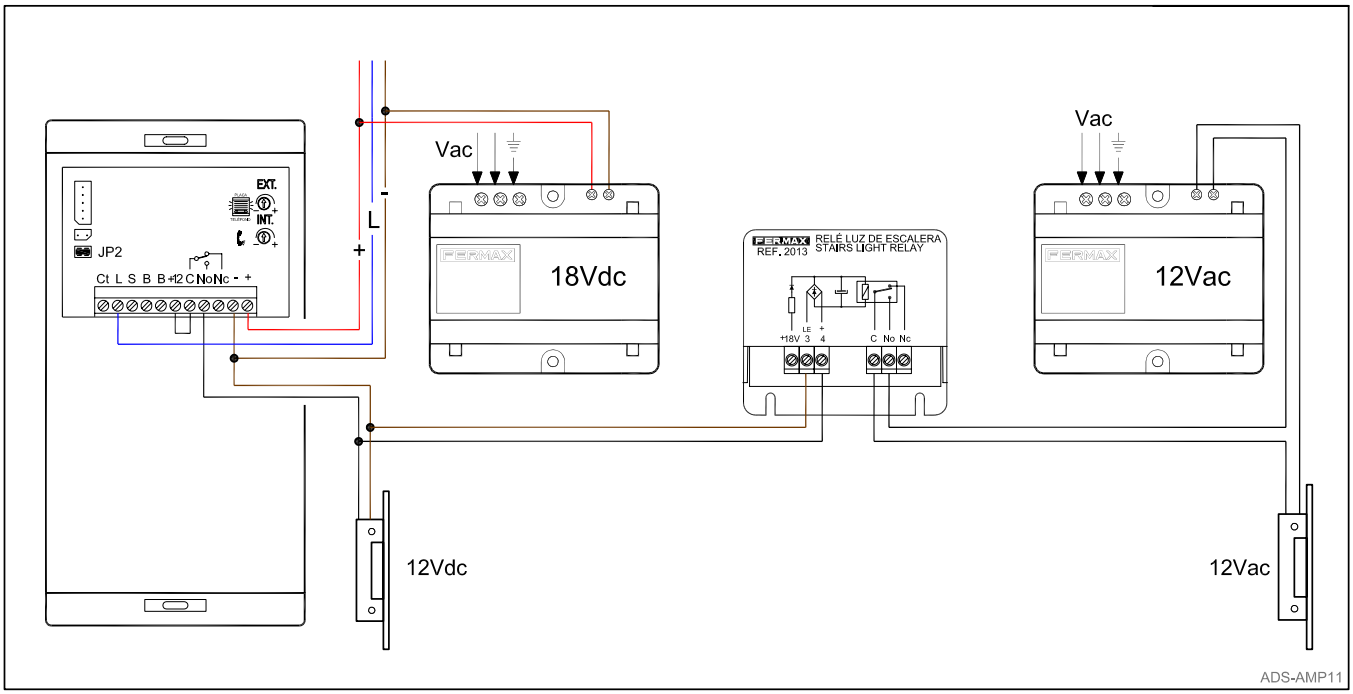

ABREPUERTAS COMPARTIDO POR 2 PLACAS ADS
LOCK SHARED BY TWO ADS PANELS
GÂCHE PARTAGÉE PAR DEUX PLATINES ADS
ZWEI ADS TÜRSTATIONEN MIT EINEM GEMEINSAMEN TÜRÖFFNER
TRINCO COMPARTILHADO POR 2 PLACAS ADS

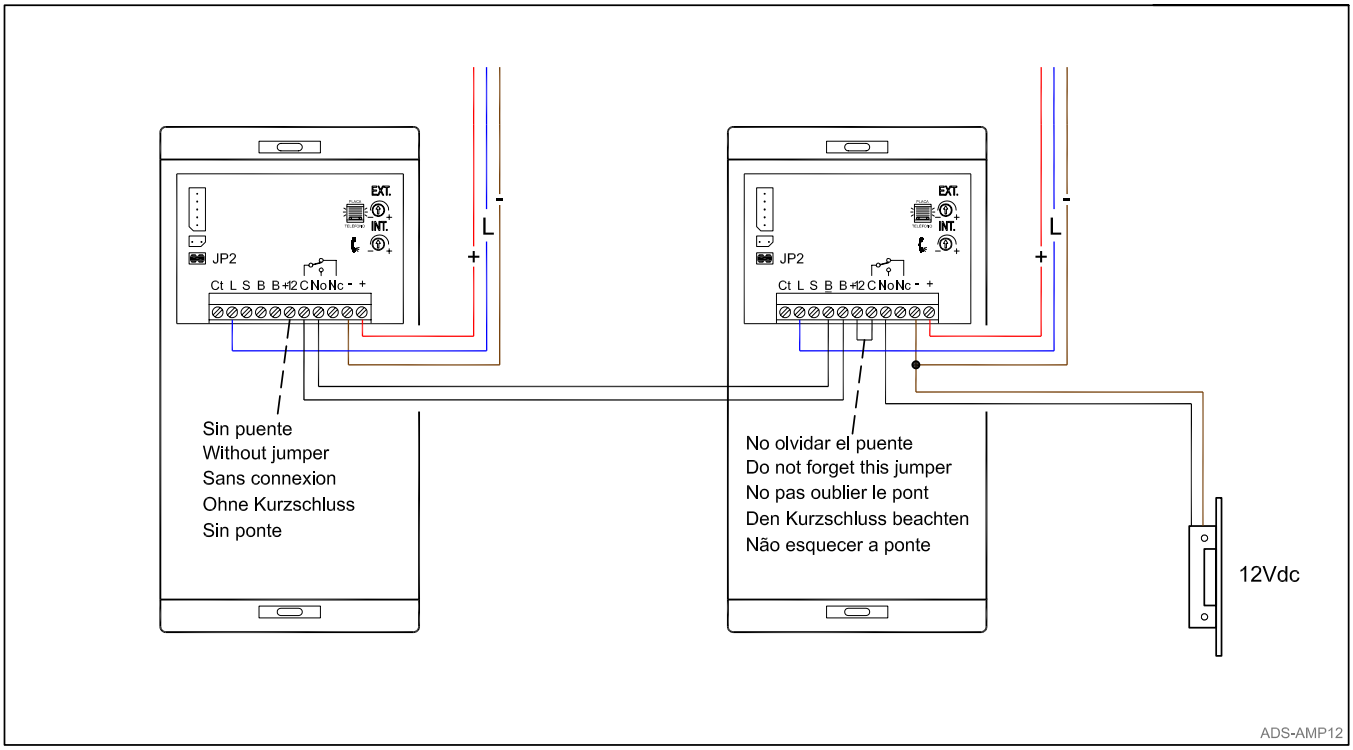

PULSADOR DE LLAMADA EN LA PUERTA DE LA VIVIENDA
CALL PUSHBUTTON AT HOME'S DOOR
BOUTON POUSSOIRE D'APPEL À LA PORTE DU LOGEMENT
ETAGENRUF
BOTÃO DE CHAMADA NA PORTA DO APARTAMENTO

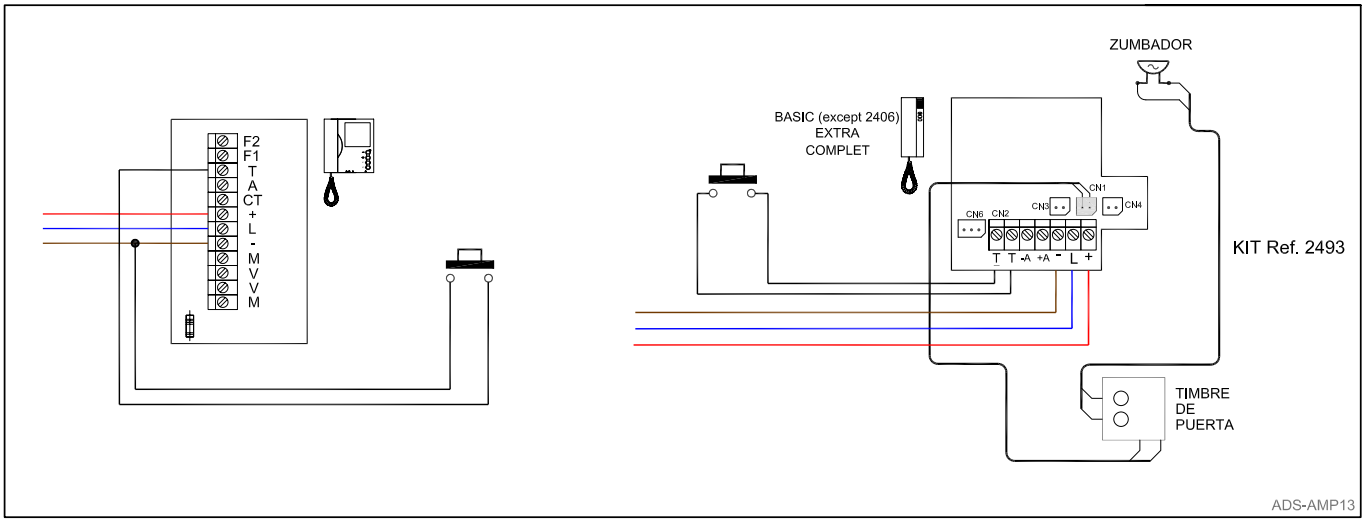

KIT REGULADOR DE LLAMADA - CALL REGULATION KIT
KIT DE REGULATION D'APPEL - ANRUFREGELUNGS-SET
KIT REGULADOR DE CHAMADA

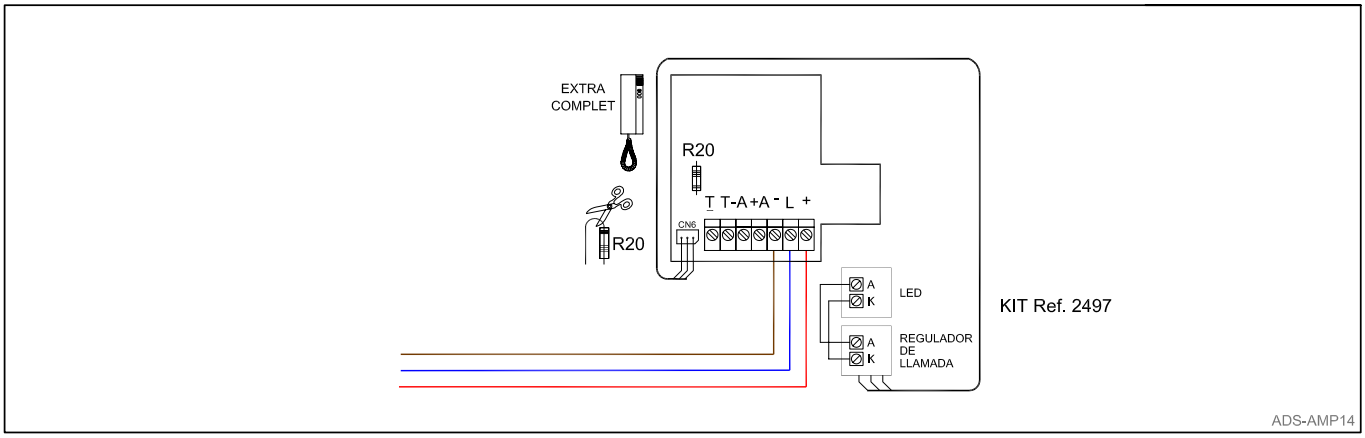
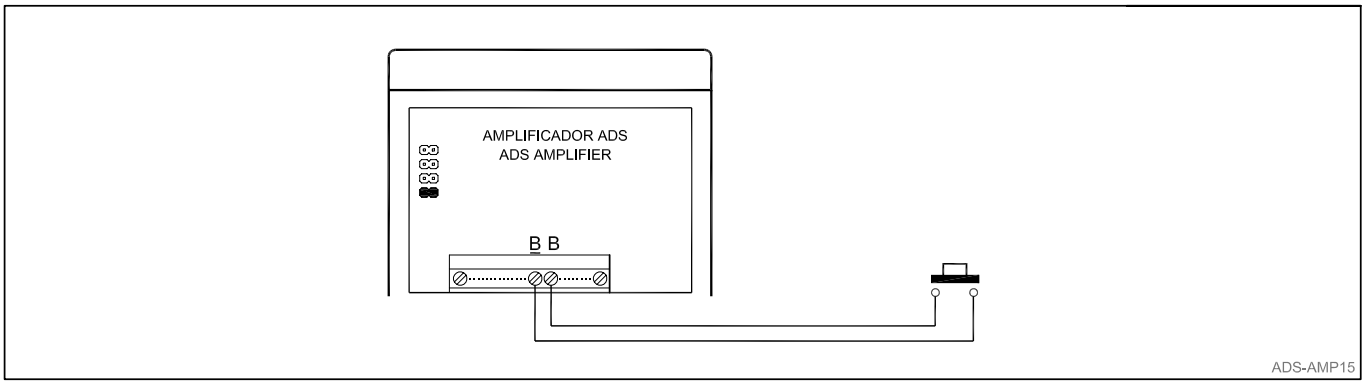
APERTURA DESDE EL INTERIOR DEL ZAGUÁN - OPENING FROM THE INSIDE
OUBVERURE DEPUIS L'INTÉRIEUR DU REZ DE CHAUSSÉE - TÜRÖFFNUNG VON DER DIELE
ABERTURA DESDE O INTERIOR DO VESTÍBULO