FOOTBALL

# 0442
# SPORTING

# 0442 SPORTING

DISPONIBLE DURANTE 4 AÑOS

**CARACTERÍSTICAS**

100% poliéster, 140 g/m².
Conjunto deportivo unisex , con rejilla transpirable combinada en color contrastado en hombros, laterales y espalda. Cuello con vivos en contraste. Tejido técnico liso de fibra transpirable, muy agradable al tacto y de fácil secado.
* Especial sublimación.

| TALLAS | CANTIDADES |
|---|---|
| M · L · XL · XXL | Caja - 50 ud. |
| 4 · 8 · 12 · 16 | Pack - 1 ud. |

6003
Rojo
Amarillo

5558
Marino
Gris

2001
Verde Kelly
Blanco

Detalle diseño y ribete en cuello

Detalle rejilla transpirable en espalda

Detalle rejilla transpirable en espalda

Detalle contrastes color en rejilla transpirable lateral

Detalle ribete en contraste en pantalón

# 0433
# PREMIER

# 0433 PREMIER

DISPONIBLE DURANTE 4 AÑOS

Detalle diseño cuello V

Detalle lateral

Detalle diseño lateral pantalón

**CARACTERÍSTICAS**

100% poliéster, 140 g/m².
Conjunto deportivo unisex combinado, pantalón y camiseta con manga ranglán con pespunte contrastado. Tejido técnico liso de fibra transpirable, muy agradable al tacto y de fácil secado.
* Especial sublimación.

**TALLAS**

M · L · XL · XXL
4 · 8 · 12 · 16

**CANTIDADES**

Caja - 50 ud. / Pack - 1 ud.

0201
Negro
Blanco

6001
Rojo
Blanco

3102
Naranja
Negro

1055
Celeste
Marino

22502
Lima
Negro

# 0434
# CORNER

# 0434 CORNER

DISPONIBLE DURANTE 4 AÑOS

Detalle línea en contraste y cuello.

Detalle combinación de color en lateral y manga

Detalle pantalón

**CARACTERÍSTICAS**

100% poliéster, 140 g/m².
Conjunto deportivo unisex combinado, pantalón con contraste lateral y camiseta con manga ranglán con lateral contrastado. Tejido técnico pique de fibra trasnpirable, muy agradable al tacto y de fácil secado.
* Especial sublimación.

**TALLAS**

M · L · XL · XXL
4 · 8 · 12 · 16

**CANTIDADES**

Caja - 50 ud. / Pack - 1 ud.

0112
Blanco
Turquesa

0305
Amarillo
Royal

4002
Fucsia
Negro

0501
Royal
Blanco

# 0429
# SALAS

DISPONIBLE
DURANTE 2 AÑOS

# 0429
# SALAS

6001
Rojo
Blanco

0112
Blanco
Turquesa

0501
Royal
Blanco

5501
Marino
Blanco

4002
Fucsia
Negro

2802
Pistacho
Negro

**CARACTERÍSTICAS**

100% poliéster, 130 g/m².
Conjunto deportivo unisex compuesto de 2 camisetas + 1 pantalón.
Inserciones en contraste. Tejido transpirable de fácil secado, ligero y confortable.
* Conjunto sin calcetas.
* Especial sublimación.

**TALLAS**

M · L · XL · XXL
4 · 8 · 12 · 16

**CANTIDADES**

ADULTO: Caja - 20 ud. / Pack - 1 ud.
NIÑO: Caja - 20 ud. / Pack - 1 ud.

Detalle inserción en contraste manga

Detalle cuello y contrastes frontales

# 0440
# RIVER

DISPONIBLE DURANTE 2 AÑOS

CARACTERÍSTICAS

100% poliéster, 130 g/m².
Camiseta unisex, de escote redondo, manga larga y con contrastes de color. Tejido ligero y confortable.
*Camiseta duo con "Conjunto Salas" 0429
*Especial sublimación.

TALLAS

M · L · XL · XXL
4 · 8 · 12 · 16

CANTIDADES

Caja - 25 ud. / Pack - 1 ud.

3156
Naranja
Gris

6001
Rojo
Blanco

0501
Royal
Blanco

5501
Marino
Blanco

0228
Negro
Pistacho

Detalle costura lateral

# 1097 SEÚL

DISPONIBLE DURANTE 4 AÑOS

**CARACTERÍSTICAS**

85% poliéster / 15% algodón, 200 g/m². Sudadera deportiva combinada, con afelpado interior que facilita la absorción, apertura con media cremallera invisible. Doble cuello en malla. Bajos y puños ribeteados. Detalle contrastado en manga ranglán.
*Especial sublimación.

**TALLAS**

S · M · L · XL · XXL
4 · 8 · 12 · 16

**CANTIDADES**

Caja - 50 ud. / Pack - 1 ud.

0201
Negro
Blanco

6001
Rojo
Blanco

5501
Marino
Blanco

0501
Royal
Blanco

Detalle doble capa en cuello con rejilla transpirable y vivos

Detalle contraste frontal

Detalle diseño cremallera

Detalle cuello tejido transpirable

## 0486
## PANTALÓN CORTO PORTERO

## 0487
## PANTALÓN LARGO PORTERO*

**CARACTERÍSTICAS**

100% poliéster, 270 g/m².
Pantalón corto portero, con inserciones laterales acolchadas y cinturilla elástica con cordón ajustable.
*Pantalón largo portero: Inserciones acolchadas en laterales y rodilleras.

**TALLAS**

M · L · XL · XXL
8 · 12 · 16

**CANTIDADES**

Caja - 25 ud. / Pack - 1 ud.

**0486**

02 Negro

**0487**

02 Negro

Detalle acolchado cadera

Detalle acolchado rodilla

NEW

DISPONIBLE DURANTE 4 AÑOS

# 0403 SPIDER

**CARACTERÍSTICAS**

100% poliéster 180 gr/m².
Camiseta de portero unisex,
tejido transpirable de fácil secado.
Acolchados en mangas.

**TALLAS**

M · L · XL · XXL
8 · 12 · 16

**CANTIDADES**

Caja - 25 ud. / Pack - 1 ud.

03
Amarillo

31
Naranja

60
Rojo

225
Verde Lima

Detalle puño

Detalle codera manga

Detalle combinación hombro

# 0484
# CALCIO

CARACTERÍSTICAS

100% poliéster, 130 g/m².
Pantalón con slip interior y cinturilla elástica con cordón. Tejido transpirable de fácil lavado y secado.
* Especial sublimación.

TALLAS

M · L · XL · XXL
4 · 8 · 12 · 16

CANTIDADES

Caja - 50 ud. / Pack - 1 ud.

01
Blanco

02
Negro

03
Amarillo

60
Rojo

05
Royal

55
Marino

04
Verde

# 0414 PETO

CARACTERÍSTICAS

100% poliéster.
Peto unisex. Tejido transpirable y fácil secado.
* Especial sublimación.

TALLAS

M · XL
8 · 16

CANTIDADES

Caja - 50 ud. / Pack - 1 ud.

01
Blanco

03
Amarillo

31
Naranja

05
Royal

# 0493
# ATHLETIC

CARACTERÍSTICAS

92% poliamida/8% elastano, 180 g/m². Malla unisex, media pierna deportiva con banda reflectante en parte delantera y trasera. Cinturilla elástica con cordón interior ajustable y costuras exteriores a contraste.

TALLAS

S · M · L · XL · XXL

CANTIDADES

Caja - 50 ud. / Pack - 1 ud.

02
Negro

Detalle banda reflectante

## 0491 CALCETAS SOCCER

CARACTERÍSTICAS

Caña: 100% poliéster.
Pie: 85% poliamida / 15% algodón / 5% elastano.
Calcetas deportivas de alta duración, canalé con elasticidad progresiva adaptandose a diferentes medidas, zonas elásticas para una mejor sujeción.

TALLAS

Kid (31/34) · Junior (35/40) · Senior (41/46)

CANTIDADES

Caja - 100 ud. / Pack - 1 ud.

01 Blanco · 02 Negro · 03 Amarillo · 31 Naranja

60 Rojo · 05 Royal · 55 Marino

1 Elástico anti-deslizamiento
2 Sujeción extra tobillo
3 y 4 Sujeción especial

## 0327 CALCETÍN CORTO

CARACTERÍSTICAS

80% algodón/15% spandex/5% elastano.
Calcetín transpirable y cómodo. Máxima calidad.

TALLAS

Talla 1 (37-39)
Talla 2 (40-42)
Talla 3 (43-45)

CANTIDADES

Caja - 100 ud. / Pack - 1 ud.

0110 Blanco Celeste · 0158 Blanco Gris Vigore

0160 Blanco Rojo · 0102 Blanco Negro

1 Elástico extra suave
2 Empeine
3 Punta antirrotura
4 Talón antirrotura

## 0328 PINKI

CARACTERÍSTICAS

80% algodón/15% spandex/5% elastano.
Calcetín pinki, con ajustador en tobillo, transpirable y cómodo. Máxima calidad.

TALLAS

Talla 1 (37-39)
Talla 2 (40-42)
Talla 3 (43-45)

CANTIDADES

Caja - 100 ud. / Pack - 1 ud.

0110 Blanco Celeste · 0158 Blanco Gris Vigore

0160 Blanco Rojo · 0102 Blanco Negro

1 Elástico extra suave
2 Empeine
3 Punta antirrotura
4 Talón antirrotura

## 0469 CARRIER

NEW

**CARACTERÍSTICAS**

100% poliéster 600D.
Bolsa de red porta balones.
Capacidad para 12-15 uds. Impresión lateral dos caras Roly y una cara libre para publicidad. Cinta para colgar ajustable, cierre con cordón y topes.

**CANTIDADES**

Caja - 20 ud. / Pack - 1 ud.

02
Negro

05
Royal

**CARACTERÍSTICAS BALONES** (SALVO 0465 MADRID)
Balón promocional para juegos infantiles.
Cosido a máquina.

Material de exterior. PVC Brillante 1.50 MM.
Forro 3 capas. Camara interior: Latex con valvula butyl.
Panel Qtc: 32 paneles.
Presión: 0.6-0.8 BAR.
El balón se suministra desinflado, y debe ser hinchado 24 horas antes de su uso a la presión recomendada.

**CANTIDADES**

Caja - 50 ud. / Pack - 1 ud.

**TALLAS**

4- Caja 60
5- Caja 50

## 0470 VIBER

NEW

010360
Blanco
Amarillo
Rojo

## 0471 TINY

NEW

010210
Blanco
Negro
Celeste

## 0472 TECHNO

NEW

030560
Amarillo
Royal
Rojo

## 0473 SKID

NEW

0383
Amarillo
Verde Grass

## 0474 PYRAMID

NEW

018305
Blanco
Verde Grass
Royal

## 0475 LASER

NEW

0201131
Blanco
Negro
Latón

## 0476 FIBER

NEW

010283
Blanco
Negro
Verde Grass

## 0477 CANNON

NEW

010203
Blanco
Negro
Amarillo

# 0465 MADRID NEW

**CARACTERÍSTICAS**

17% poliuretano/27% caucho/52% poliéster/4% algodón.
Balón fútbol sala, cosido a mano para una mayor durabilidad y un toque más suave. Precisión alineada. Bote reducido a 60-65 cm a 20º.
Presión: 0.6 BAR.

1. Cosido a mano que garantiza un toque suave y una gran durabilidad
2. Cámara de látex y butilo para una mejor retención del aire.
3. Capa superior: MB Kid, PU 1.2 MM, con válvula butyle.
4. Tejido superior: con sistema de forro de 4 capas.

* Aprobado por la FIFA.
* Confección de 4 capas para mejorar precisión.
* Peso: 420-440 gramos
* Talla: 62,5

**CANTIDADES**

Caja - 12 ud. / Pack - 1 ud.

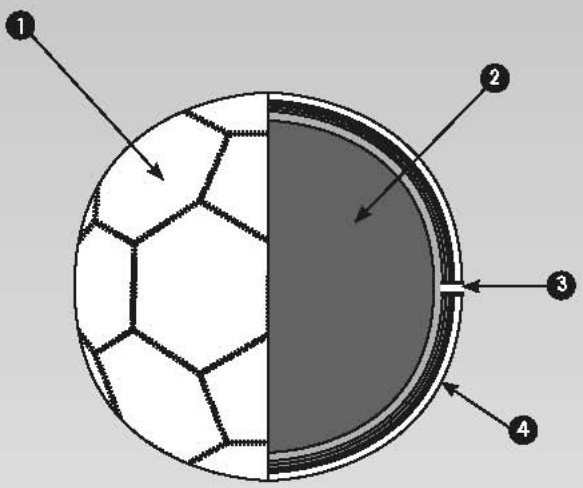

01
Blanco

03
Amarillo

69
Verde Lima

## 7112 TURBO

02
Negro

60
Rojo

49
Rosa

05
Royal

**CARACTERÍSTICAS**

100% poliéster 600D.
Bolsa de diseño cilíndrico, elaborada en poliéster con asas de nylon.
Departamento lateral con cremallera.
Medidas: 28 cm diámetro x 56 cm largo.

**CANTIDADES**

Caja - 20 ud. / Pack - 1 ud.

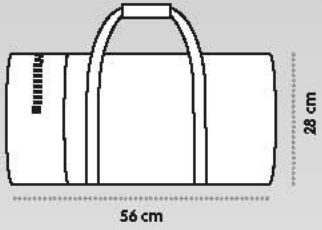


## 0335 O'REI

Detalle zapatillero

02
Negro

55
Marino

**CARACTERÍSTICAS**

100% poliéster, 600 D/PVC.
Bolsa deportiva de doble asa, con asa larga desmontable. Bolsillo frontal y lateral con cremallera y bolsillo lateral de rejilla con velcro. Cursores de máxima calidad y tirador perforado de Roly.
Doble fondo reforzado y cremallera para zapatillero. Anti-humedad. Base con tacos. Fácil limpieza.

* Talla M: 46 x 49 x 28 cm.
* Talla S: 43 x 43 x 25 cm.

**CANTIDADES**

Caja - 10 ud. / Pack - 1 ud.

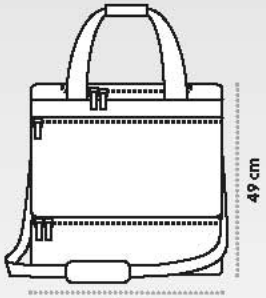

Detalle zapatillero

## 7111 STRIKER

**CARACTERÍSTICAS**

100% poliéster, 600 D/PVC.
Bolsa deportiva doble asa para colgar, y bolsillo frontal con cremallera. Doble fondo reforzado y cremallera para zapatillero. Anti-humedad. Base con tacos. Fácil limpieza.

***Nuevo tamaño Junior.**
* Talla M: 44 x 45 x 27 cm.
* Talla S: 36 x 37 x 27 cm.

**CANTIDADES**

Caja - 10 ud. / Pack - 1 ud.

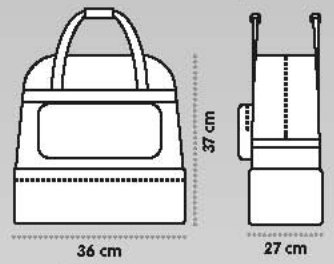


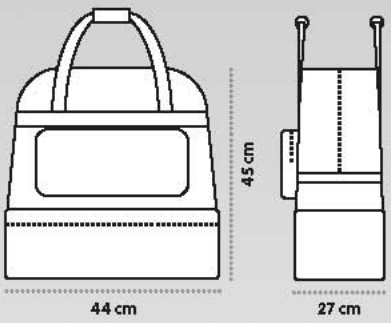

## 0345 KAYSER

**CARACTERÍSTICAS**

100% poliéster, 600 D/PVC
Bolsa deportiva de doble asa, con asa larga desmontable. Bolsillo frontal y lateral con cremallera. Cursores de máxima calidad y tirador perforado de Roly. Doble fondo reforzado y cremallera para zapatillero. Anti-humedad. Base con tacos. Fácil limpieza.

* Talla M: 46 x 49 x 28 cm.
* Talla S: 43 x 43 x 25 cm.

**CANTIDADES**

Caja - 10 ud. / Pack - 1 ud.

Detalle zapatillero

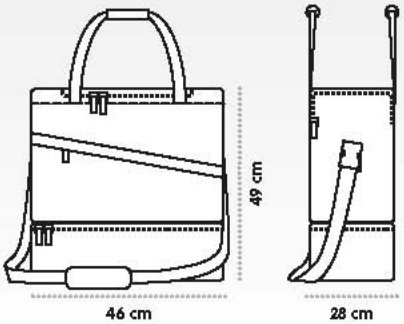

Detalle pecho

Detalle manga

# 0361 TÉRMICA BEST

CARACTERÍSTICAS

85% poliamida / 15% elastano, 200 g/m². Camiseta térmica profesional con tejido técnico reforzado. Diseño anatómico extra confortable. Ligera y transpirable.

TALLAS

3XS/2XS · XS/S · M/L · XL/XXL

CANTIDADES

Caja - 50 ud. / Pack - 1 ud.

01
Blanco

02
Negro

03
Amarillo

31
Naranja

60
Rojo

05
Royal

55
Marino

20
Verde Kelly

# 0494
# ATLANTA HOMBRE

Pantalón

CARACTERÍSTICAS

92% poliamida/8% elastano, 230 g/m². Prenda térmica máximo confort. Tejido técnico elástico de fácil lavado. Entrepierna especial punto transpirable, rodilleras especial punto canalé adaptable, cinturilla y tobilleras de elástico reforzado.

TALLAS

XS/S · M/L · XL/XXL

CANTIDADES

Caja - 50 ud. / Pack - 1 ud.

02
Negro

Detalle punto transpirable

# 0307 GALES

DISPONIBLE DURANTE 2 AÑOS

CARACTERÍSTICAS

100% poliéster, tejido acetato liso, 230 g/m². Chandal: Chaqueta con cremallera completa, manga ranglán, 2 bolsillos exteriores con cremallera y puños elásticos. Inserciones de vivos en contraste. Pantalón de corte recto con 2 bolsillos laterales con cremallera y cinturilla elástica con cordón ajustable

TALLAS

S · M · L · XL · XXL
4 · 6 · 8 · 10 · 12 · 14 · 16

CANTIDADES

Caja - 15 ud. / Pack - 1 ud.

55
Marino

## 0314 ACRÓPOLIS

DISPONIBLE DURANTE 4 AÑOS

CARACTERÍSTICAS

100% poliéster, tejido acetato liso, 250 g/m².
Chándal combinado de chaqueta y pantalón. Chaqueta con manga ranglán, dos bolsillos laterales, canalé en cuello, puños y cintura. Pantalón liso de corte recto, dos bolsillos laterales y cinturilla con goma y cordón ajustable.
* Especial sublimación.

TALLAS

S · M · L · XL · XXL
4 · 6 · 8 · 10 · 12 · 14 · 16

CANTIDADES

Caja - 15 ud. / Pack - 1 ud.

## 0318 CORINTO

DISPONIBLE DURANTE 4 AÑOS

CARACTERÍSTICAS

100% poliéster, tejido acetato liso, 250 g/m². Pantalón liso de corte recto, con dos bolsillos laterales, cinturilla con goma y cordón ajustable.
Complementario para modelos Acrópolis y Olimpo.

TALLAS

S · M · L · XL · XXL
4 · 6 · 8 · 10 · 12 · 14 · 16

CANTIDADES

Caja - 50 ud. / Pack - 1 ud.

SS01 Marino Blanco

SS60 Marino Rojo

SS05 Marino Royal

SS Marino

Detalle frontal

Detalle bolsillo lateral y costado

# 0315
# OLIMPO

DISPONIBLE DURANTE 4 AÑOS

CARACTERÍSTICAS

100% poliéster, tejido acetato liso, 250 g/m². Chándal combinado de chaqueta y pantalón. Chaqueta con manga recta, dos bolsillos laterales y canalé en cuello, puños y cintura. Pantalón liso de corte recto, dos bolsillos laterales, cinturilla con goma y cordón ajustable.
* Especial sublimación.

TALLAS

S · M · L · XL · XXL
4 · 6 · 8 · 10 · 12 · 14 · 16

CANTIDADES

Caja - 15 ud. / Pack - 1 ud.

3155 Naranja Marino

1055 Celeste Marino

4255 Azul Marino

0455 Verde Marino

Detalle contraste frontal

Detalle contraste mangas

**0442**
SPORTING

**0433**
PREMIER

**0434**
CORNER

TALLAS

4 · 8 · 12 · 16

CANTIDADES

Caja - 50 ud. / Pack - 1 ud.

Página 96

TALLAS

4 · 8 · 12 · 16

CANTIDADES

Caja - 50 ud. / Pack - 1 ud.

Página 98

TALLAS

4 · 8 · 12 · 16

CANTIDADES

Caja - 50 ud. / Pack - 1 ud.

Página 100

**0429**
SALAS

**0440**
RIVER

**0414**
PETO

**1097**
SEÚL

TALLAS
4 · 8 · 12 · 16
CANTIDADES
Caja - 20 ud. / Pack - 1 ud.

Página 102

TALLAS
4 · 8 · 12 · 16
CANTIDADES
Caja - 20 ud. / Pack - 1 ud.

Página 104

TALLAS
8 · 16
CANTIDADES
Caja - 50 ud. / Pack - 1 ud.

Página 109

TALLAS
4 · 8 · 12 · 16
CANTIDADES
Caja - 50 ud. / Pack - 1 ud.

Página 105

**1073**
ASTUN

**0484**
CALCIO

**6705**
BERMUDA SPORT

**0425**
MONTECARLO

TALLAS
3/4 · 5/6 · 7/8 · 9/10 · 11/12
CANTIDADES
Caja - 30 ud. / Pack - 5 ud.

Página 135

TALLAS
4 · 8 · 12 · 16
CANTIDADES
Caja - 50 ud. / Pack - 1 ud.

Página 108

TALLAS
1/2 · 3/4 · 5/6 · 7/8 · 9/10 · 11/12
CANTIDADES
Caja - 50 ud. / Pack - 5 ud.

Página 90

TALLAS
4 · 8 · 12 · 16
CANTIDADES
Caja - 50 ud. / Pack - 5 ud.

Página 85

**0315**
OLIMPO

**0314**
ACRÓPOLIS

**0318**
CORINTO

**0307**
GALES

TALLAS
4 · 6 · 8 · 10 · 12 · 14 · 16
CANTIDADES
Caja - 15 ud. / Pack - 1 ud.

Página 143

TALLAS
4 · 6 · 8 · 10 · 12 · 14 · 16
CANTIDADES
Caja - 15 ud. / Pack - 1 ud.

Página 142

TALLAS
4 · 6 · 8 · 10 · 12 · 14 · 16
CANTIDADES
Caja - 15 ud. / Pack - 1 ud.

Página 142

TALLAS
4 · 6 · 8 · 10 · 12 · 14 · 16
CANTIDADES
Caja - 15 ud. / Pack - 1 ud.

Página 141